CARROS VÍA PLETINA FAENADO

Descripción:

Carro o Roldana para vía de pletina en mataderos, salas de despice y fábricas de embutidos y elaborados cárnicos.

La Roldanas están fabricadas completamente en Acero Inoxidable AISI-304 con rueda fabricada en material plástico de última generación. La rueda es altamente resistente a los impactos, al desgaste por rozamiento y el giro sobre los ejes así como a pellizcos en cambios de dirección.

A las Roldanas se les pueden acoplar ganchos de distinto diámetro con y sin destorcedor o camales.
El gancho, en su unión con la roldana lleva colacada una arandela de bronce para facilitar el giro del gancho sobre la roldana.

Ventajas:

1. Distintas dimensiones para ajustarnos al máximo a sus necesidades y presupuesto
2. La rueda plástica evita la tediosa labor diaria de lubricación
3. No se producen precipitaciones de esquirlas metálicas ni de grasas sobre la canal
4. El aspecto es inmejorable ya que no se oxidan
5. Mayor durabilidad
6. Menor peso que las convencionales
7. Se pueden lavar y esterilizar automáticamente con agua caliente
8. Soporta temperaturas entre -22 ºC y +200 ºC, con lo que se puede utilizar para congelados y para el faenado de cerdos en líneas automáticas con Horno Flameador.

Datos Técnicos:

- Cuerpo: Pletina plegada acero inoxidable AISI-304 de fabricación y normativa Europea
- Eje: Acero inoxidable AISI-304 de fabricación Europea
- Rueda: De material plástico alimentario de alta resistencia en la fricción y al impacto.

Modelos:

	SMALL (S150211)	MEDIUM (S150212)	HD (S150214)	XL HD (S150215)
Largo total (mm) incluido gancho	450	500	500	505
Ancho pletina (mm)	40	40	50	40
Espesor pletina (mm)	10	12	12	15
Diámetro Rueda (mm)	100	100	120	120
Gancho recomendado (mm)	14	16	18	18
Capacidad de carga estática (kg)	236	236	540	540
Capacidad de carga dinámica (kg)	540	540	1.140	1.140

MECANOVA S.A.
Crta. Toledo-Avila Km21,2 Rielves, TOLEDO
www.mecanova.es

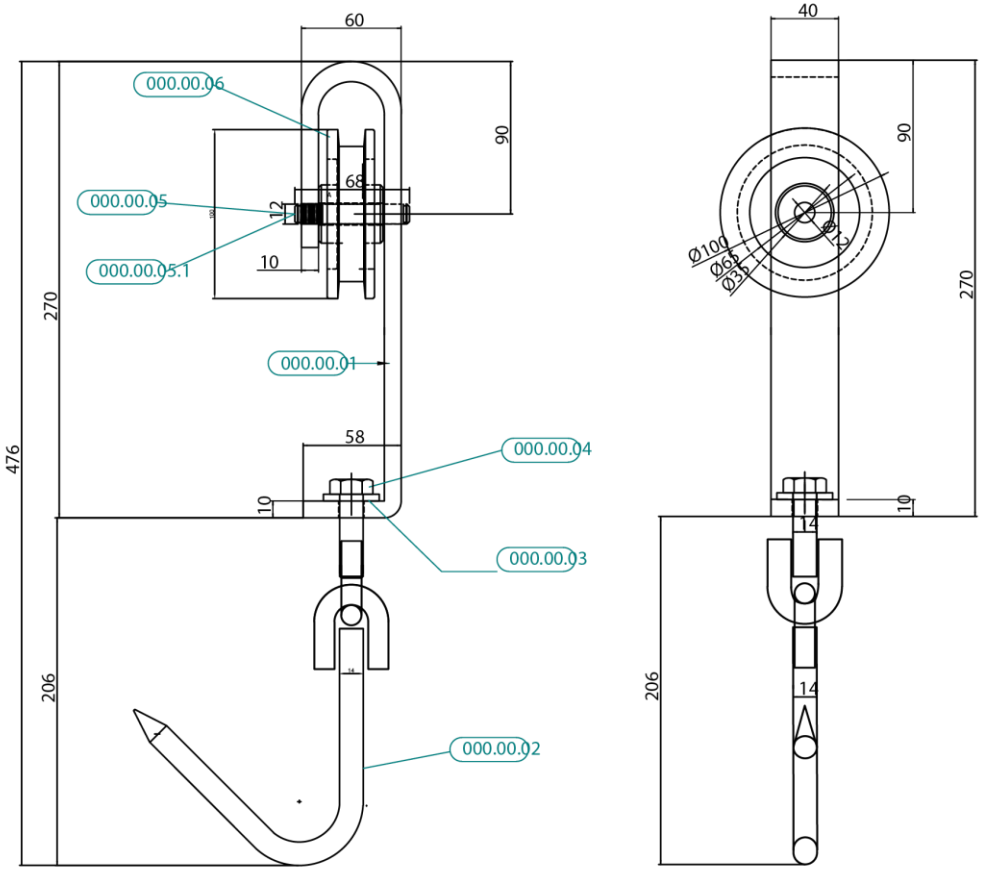

Referencia	Denominación	Número de Plano	Cantidad
000.00.01	Pletina espesor 40*10 mm INOX	000.00.01	1
000.00.02	Gancho. Redondo liso INOX D14 mm	000.00.02	1
000.00.03	Arandela Laton para M14	Comercial	1
000.00.04	Tornillo hexagonal inox D 14mm x 50	Comercial	1
000.00.05	Eje D12x68 inox	000.00.05	1
000.00.05.01	Anillo Seeger Inox seguridad D=12	000.00.05	2
000.00.06	Rueda de 100 mm (38mm)	Comercial	1
000.00.07	Eslabones Redondo liso INOX D12mm	Comercial	2

MODIFICACIÓN.

REVISIÓN	OBSERVACIONES	FECHA

MECANOVA TECNOLOGIA Y SISTEMAS

DESIGNACION :

Material: Inoxidable AISI-304
Acabado Superf.:
Tratam. Superf.:
Toler.no indicadas:

Escala: 1/1
Dibujado:
Fecha: 28/04/2020
Verificado:
Fecha:

PROYECTO : ROLDANA SMALL
CLIENTE :
UBICACION :
REF. PROYECTO

NumPlano.:
S150211

MECANOVA S.A.
Crta. Toledo-Avila Km21,2 Rielves, TOLEDO
www.mecanova.es

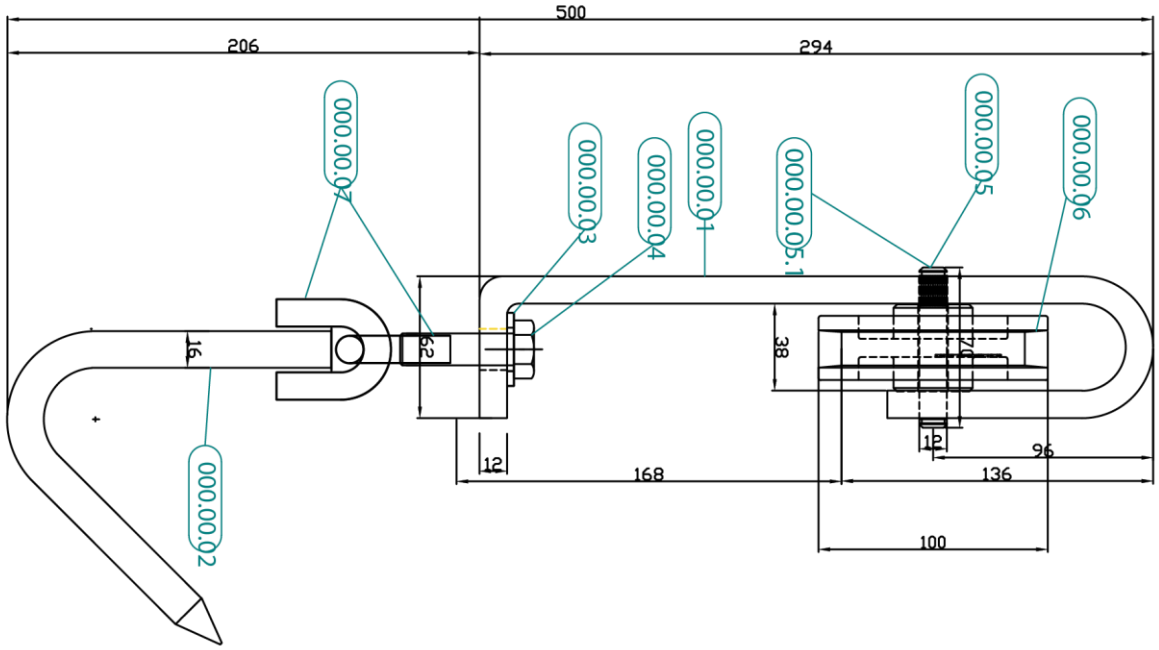

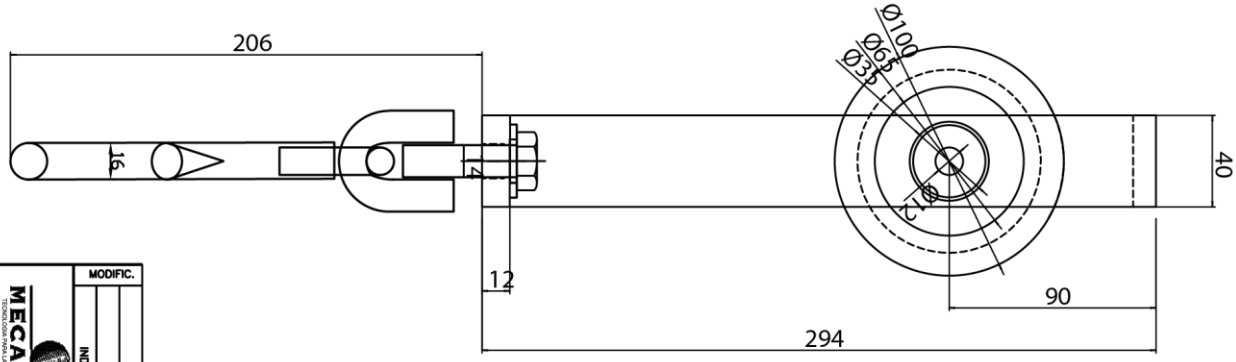

Referencia	Denominación	Número de Plano	Cantidad
000.00.01	Pletina espesor 40*12 mm INOX	000.00.01	1
000.00.02	Gancho. Redondo liso INOX D16mm	000.00.02	1
000.00.03	Arandela Laton para M14	Comercial	1
000.00.04	Tornillo hexagonal inox D 14mm x 50	Comercial	1
000.00.05	Eje D12x70 inox	000.00.05	1
000.00.05.01	Anillo Seeger Inox seguridad D=12	000.00.05	2
000.00.06	Rueda de 100 mm (38mm)	Comercial	1
000.00.07	Eslabones Redondo liso INOX D12mm	Comercial	2

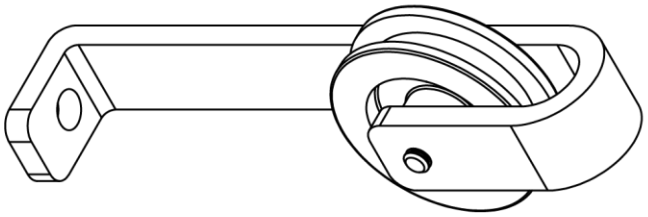

MECANOVA
TECNOLOGIA PARA LA INDUSTRIA CARNICA

DESIGNACION : CARRO PLETINA MEDIUM

Material: Inoxidable AISI-304
Acabado Superf.:
Tratam. Superf.:
Toler.no Indicados:

PROYECTO :
CLIENTE :
UBICACION :
REF. PROYECTO

PLANO Num.: S150212 MEDIUM

Escala:
Dibujado: EACM Fecha:
Verificado: Fecha:

MODIFIC. | INDICE | OBSERVACIONES | FECHA

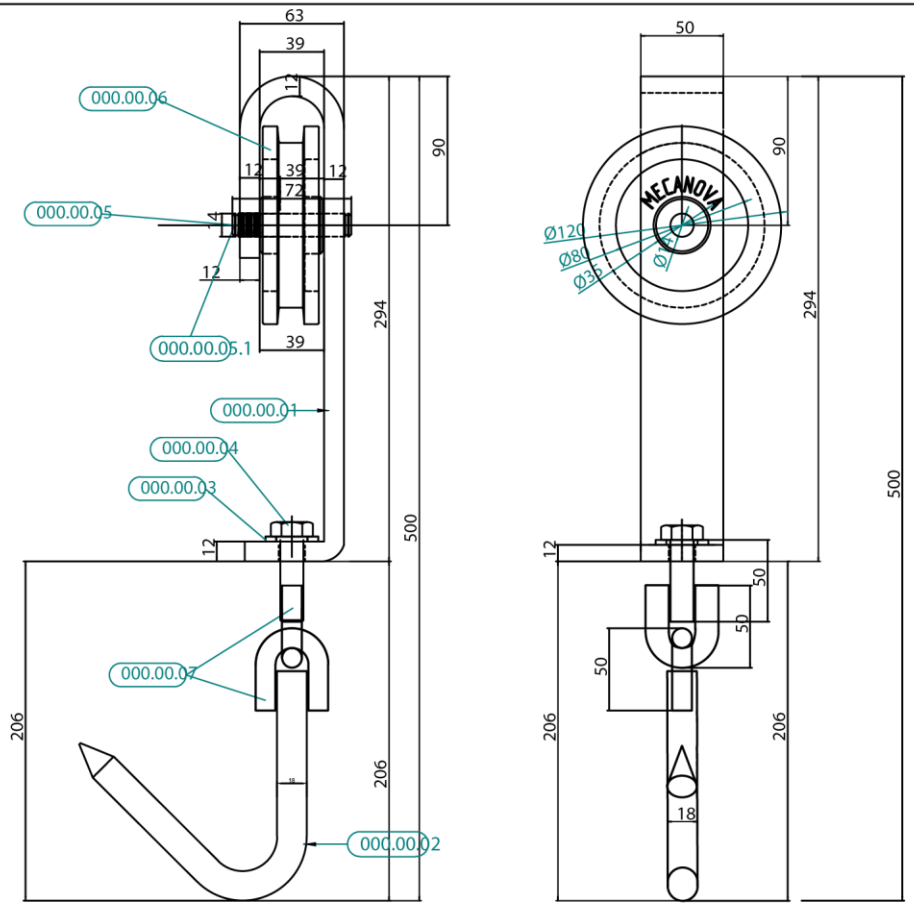

Referencia	Denominación	Número de Plano	Cantidad
000.00.01	Pletina espesor 50*12 mm INOX L=460,65 mm	000.00.01	1
000.00.02	Gancho. Redondo liso INOX D18mm	000.00.02	1
000.00.03	~~Arandela Laton para~~ M14	Comercial	1
000.00.04	Tornillo hexagonal inox D 14mm x 50	Comercial	1
000.00.05	Eje D14x72 inox	000.00.05	1
000.00.05.01	Anillo Seeger Inox seguridad D=12	000.00.05	2
000.00.06	Rueda de 120 mm (38mm)	Comercial (000.00.06)	1
000.00.07	Eslabones Redondo liso INOX D12mm	Comercial	2

MODIFICACIÓN		
REVISIÓN	OBSERVACIONES	FECHA

MECANOVA TECNOLOGIA VERTICAL

DESIGNACION :

Material: Inoxidable AISI-304
Acabado Superf.:
Tratam. Superf.:
Toler.no indicadas:

Escala: 1/1
Dibujado:
Fecha: 28/04/2020
Verificado:
Fecha:

PROYECTO : CARRO PLETINA HD
CLIENTE :
UBICACION :
REF. PROYECTO

NumPlano.:
S150214 HD

MECANOVA S.A.
Crta. Toledo-Avila Km21,2 Rielves, TOLEDO
www.mecanova.es

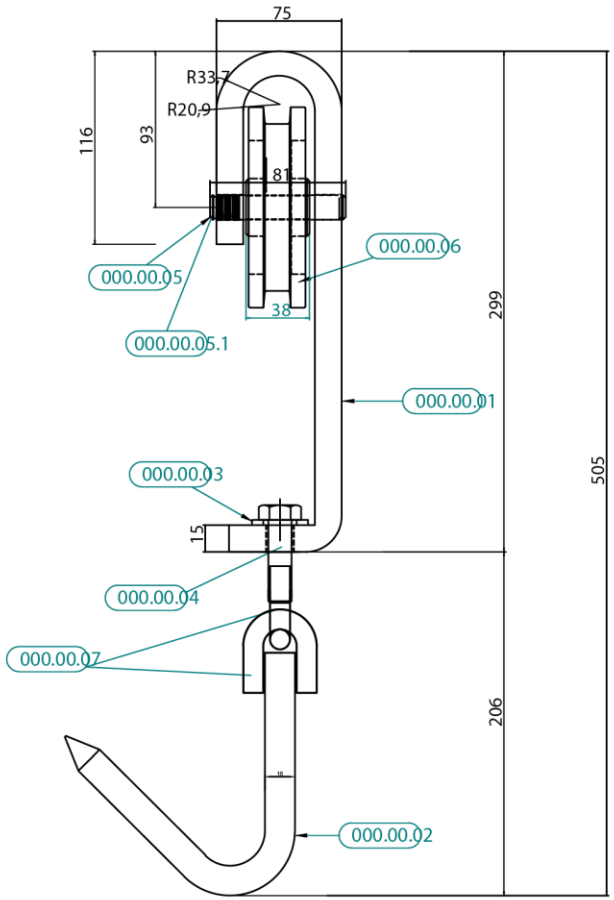

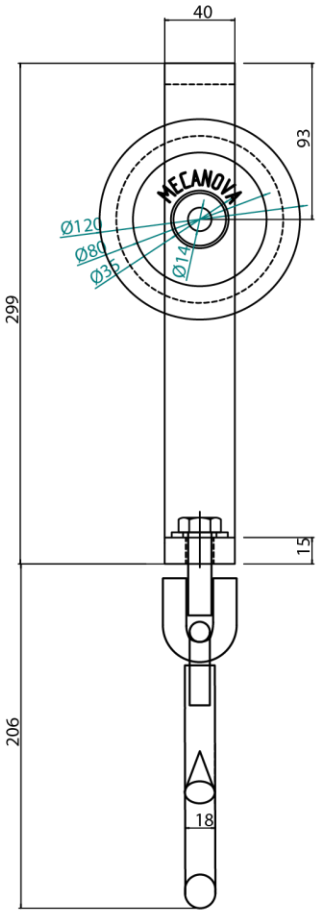

Referencia	Denominación	Número de Plano	Cantidad
000.00.01	Pletina espesor 40*15 mm INOX	000.00.01	1
000.00.02	Gancho. Redondo liso INOX D18mm	000.00.02	1
000.00.03	Arandela Laton para M14	Comercial	1
000.00.04	Tornillo hexagonal inox D 14mm x 50	Comercial	1
000.00.05	Eje D14x78 inox	000.00.05	1
000.00.05.01	Anillo Seeger Inox seguridad D=12	000.00.05	2
000.00.06	Rueda de 120 mm (38mm)	Comercial	1
000.00.07	Eslabones Redondo liso INOX D12mm	Comercial	2

MODIFICACIÓN.		
REVISIÓN	OBSERVACIONES	FECHA

MECANOVA TECNOLOGIA Y SISTEMAS

DESIGNACION :

Material: Inoxidable AISI-304
Acabado Superf.:
Tratam. Superf.:
Toler.no indicadas:

Escala: 1/1
Dibujado:
Fecha: 28/04/2020
Verificado:
Fecha:

PROYECTO : CARRO PLETINA XL HD
CLIENTE :
UBICACION :
REF. PROYECTO

NumPlano.: S150215

TECNOLOGIA PARA MATADEROS, SALAS DE DESPIECE Y FÁBRICAS DE ELABORADOS

MECANOVA

DESCRIPCIONES Y ESPECIFICACIONES TECNICAS

MECANOVA S.A.
Crta. Toledo-Avila Km21,2 Rielves, TOLEDO
www.mecanova.es