CARROS DE SANGRADO DE BOVINOS

Funcionamiento:

Carro preparado para vía tubular de 2" con eslinga. Este carro se utiliza para la elevación de animales en la zona de sangrado. Se caracteriza por su eslinga, la cual es pasada alrededor de la pata del animal, y por efecto de gravedad se produce el atrapamiento de la pata del animal

Datos Técnicos del equipo:

- Construido en hierro acabado en Galvanizado o en Acero Inoxidable AISI-304
- Cuerpo del Carro Fabricado en pletina de 40 x20 y 40 x 8 mm
- Diábolo fabricado sobre macizo de 60 mm
- Con Rodamientos 6320
- Cadena diámetro 10 paso 35 mm en hierro o inoxidable.

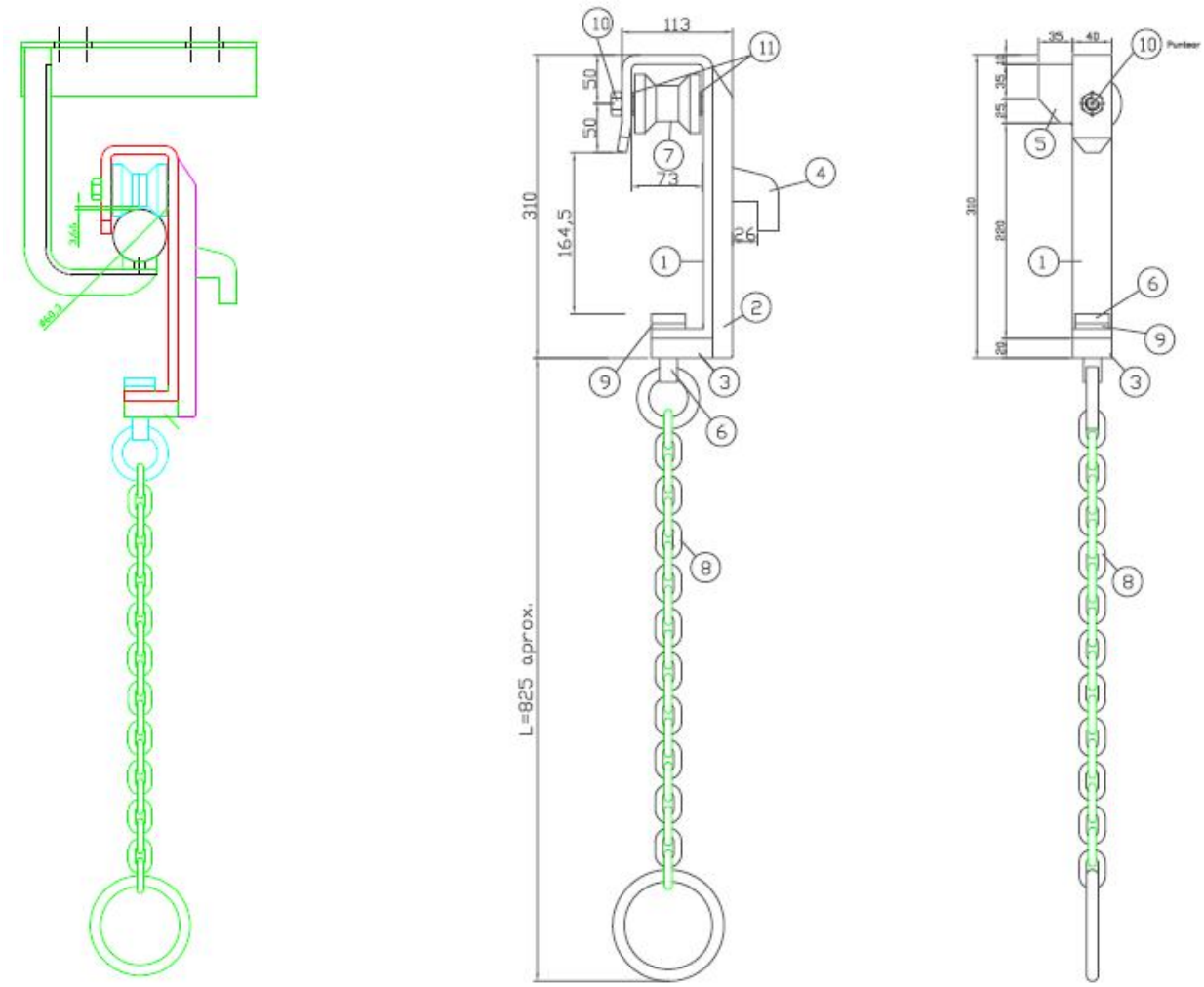

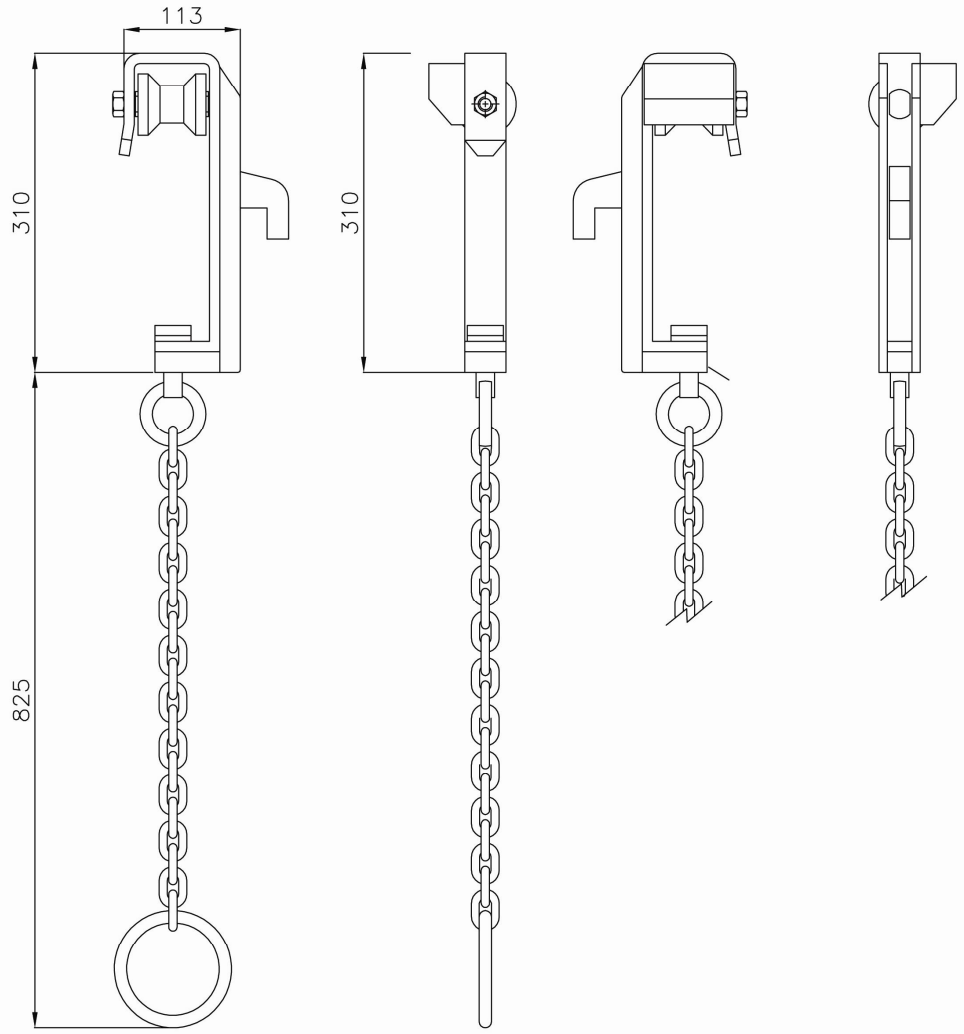

MECANOVA TECNOLOGIA Y SISTEMAS		FICHA TECNICA	
Escala: 1 / 5	Fecha:10-12-04	DESIGNACION : CARRO SANGRADO VACUNO	08/30.00.00.00